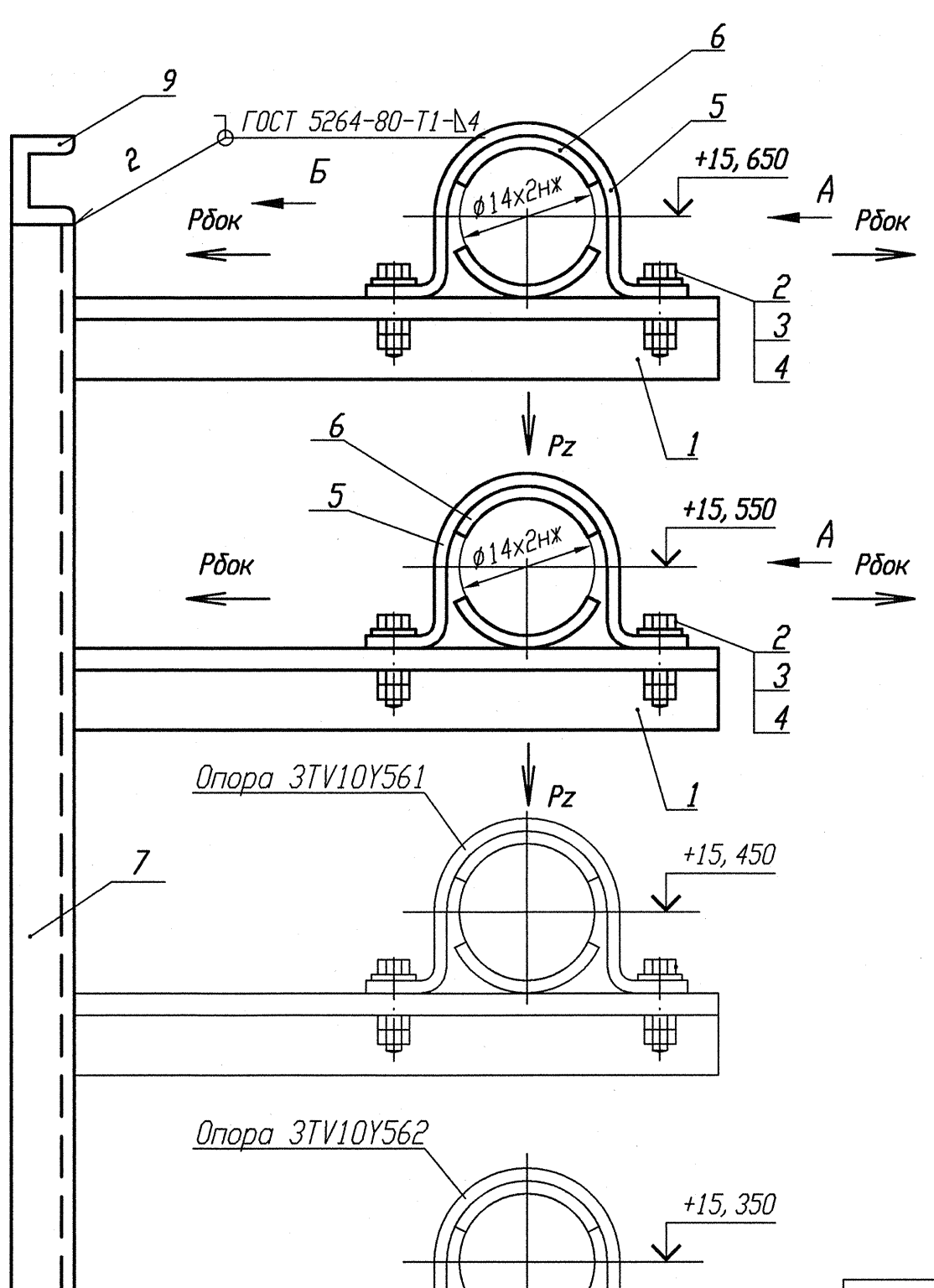

Деталь поз. 5 (Lр=130)

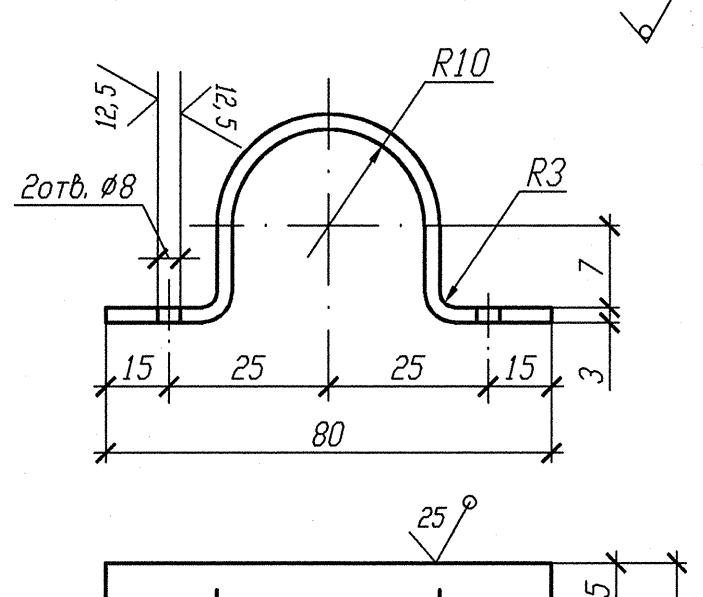

Б

Смотри чертежи металлоконструкций
R3. 01509. 1. 0. 21

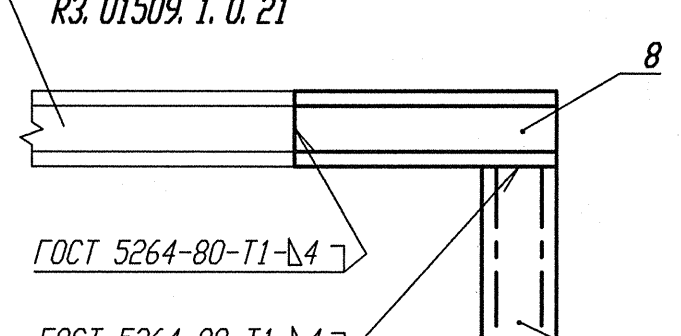

Деталь поз. 6

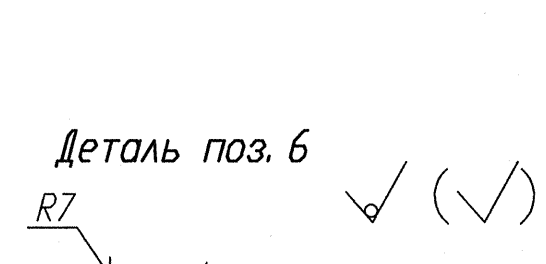

А

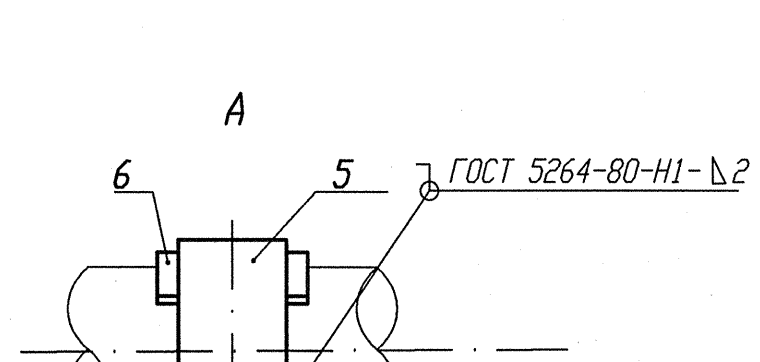

Спецификация деталей

Поз.	Обозначение	Наименование	Кол.	Материал	Масса, кг ед.	Масса, кг общ.	Приме-чание
1	ГОСТ 8509-93	Уголок В 35х35х4 l=360	2	Ст 3 пс 2-св ГОСТ 535-2005	0, 756	1, 512	
2	ГОСТ 7798-70	Болт М6-6gх30. 56. 35	4	35 ГОСТ 1050-88	0, 009	0, 036	
3	ГОСТ 11371-78	Шайба А. 6х2. 02. Ст3пс	4	0К360В-2-IV-Ст3пс ГОСТ 16523-97	0, 0014	0, 0056	
4	ГОСТ 5915-70	Гайка М6-6Н. 8. 35	8	35 ГОСТ 1050-88	0, 0026	0, 0208	
5	БК-1998784	Полухомут Б-ПН-3х130х30	2	0К360В-4-IV-Ст3сп-сВ ГОСТ 16523-97	0, 08	0, 16	
6	БК-1998785	Прокладка Б-ПН-3х22х50	4	12Х18Н10Т-МАг ГОСТ 5582-75	0, 03	0, 12	
7	ГОСТ 8240-89	Швеллер 10 l=610	1	Ст 3 пс 2-сВ ГОСТ 535-2005	5, 24	5, 24	
8	ГОСТ 8240-89	Швеллер 10 l=450	1	Ст 3 пс 2-сВ ГОСТ 535-2005	3, 87	3, 87	
	ГОСТ 2246-70	Проволока		СВ-04Х19Н11М3		-	
	ГОСТ 9467-75	Электроды		УОНИИ 13/45		-	

Итого: 10, 964

Номер опоры	ЗТV10У559	ЗТV10У560
Нагрузка на опору Pz(кН)	0, 048	0, 050
Нагрузка на опору Рбок(кН)	0, 236	0, 189
Отметка опоры	+15, 650	+15, 550

1 Привязку опоры смотри изометрический чертеж ЗТV11Z29, ЗТV11Z35.
2 Сварку производить по ГОСТ 5264-80.
3 Отметка трубопровода подлежит уточнению в соответствии с уклоном трубопровода.
4 Максимальная нагрузка на опору Р дана с учетом сейсмического воздействия.
5 Спецификация составлена на две опоры.
6 Изготовить один комплект.

АРХИВНЫЙ ЭКЗЕМПЛЯР

Инв. N подл. R3. 03732. 1. 0. 13
Лист 253

Изм.	Кол. уч.	Лист	Nдок.	Подпись	Дата
Инж. Гк.		Случевская			12.02
Пров. инж. Тк.		Швабинский			12.02
Пров. вед. инж.		Махотина			12.02
Н. контр.		Краснояров			13.02

R3. TV10. 3095. 013. 03. 00. 171

Ростовская АЭС Блок 3

Редукторное отделение
Герметичная часть
Трубопроводы отбора проб
Рр больше 2.2 МПа

Стадия	Лист	Листов
Р		1

Опора скользящая направляющая
ЗТV10У559, ЗТV10У560

ОАО "НИАЭП" 2013

Инв. N подл. | Подп. и дата | Взам. инв. N
R3. 03732. 1. 0. 13